Schouwkap, 60 cm breed

BSK662MAT

Specificaties

- Afzuigcapaciteit 275 - 700 m^3/h
- Geschikt voor afvoer naar buiten
- Geschikt voor recirculatie (1 x koolstoffilter HF2012 bijbestellen)
- Geschikt voor PlasmaMade filter
- 4 afzuigsnelheden
- 2 x aluminium vetfiltercassettes
- 2 x 2,5 W LED spots
- Diameter afvoermaat 150 - 125 - 120 mm
- Geluidsniveau (stand 2) 61 dB(A)
- Energieklasse B
- Aansluitwaarde: 260 W

Gebruikersgemak

- Bediening door elektronische druktoetsen
- Intensiefstand; tijdelijk extra hoge afzuigcapaciteit
- Naloop intensiefstand: afzuiging stopt automatisch na 5 minuten

EAN nummer

- 8715393316585

Accessoires

- HF2012 LongLife koolstoffilter
- HF4002 PlasmaMade filter

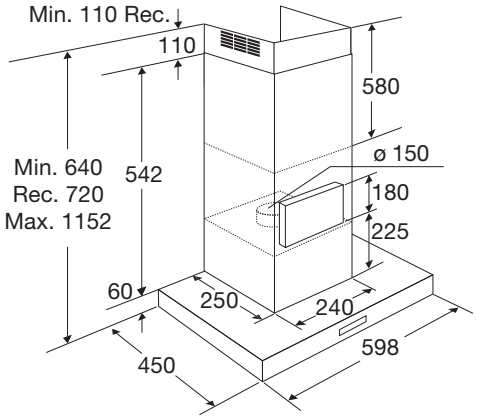

Afzuigkap